leicht entwässern. sita

Einbaubeispiel

Sita**DSS** Profi mit SitaDSS Profi Anstauelement für die Notentwässerung im nicht belüfteten Dachaufbau

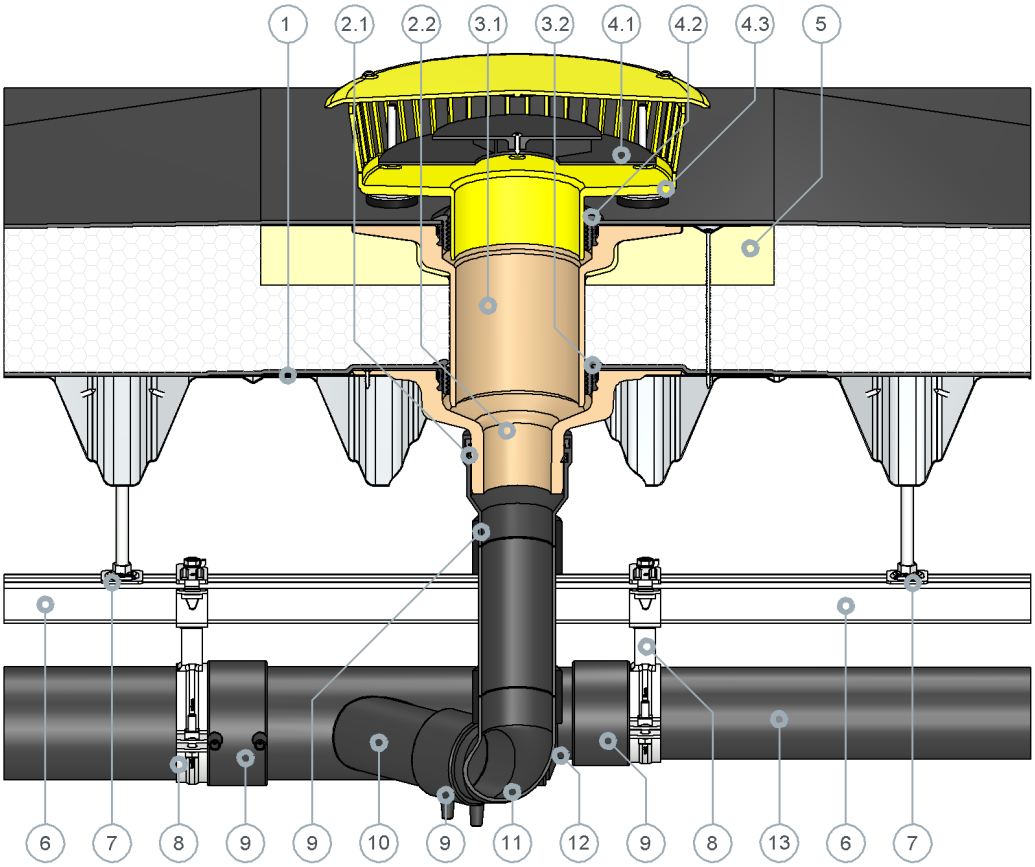

1 SitaMore Verstärkungsblech

SitaDSS Profi bestehend aus:
2.1 PE Steckmuffe mit Schnappring
2.2 Grundkörper

SitaDSS Profi Aufstockelement bestehend aus:
3.1 Grundkörper
3.2 Dichtring

SitaDSS Profi Anstauelement bestehend aus:
4.1 Airstop
4.2 Dichtring
4.3 Grundkörper

5 SitaDSS Profi Dämmkörper Aufstockelement
6 SitaDSS Rail Montageschiene
7 SitaDSS Rail Aufhängung
8 SitaDSS Clamp
9 SitaDSS PE Elektroschweißmuffe
10 SitaDSS PE Abzweig
11 SitaDSS PE Bogen
12 SitaDSS PE Reduzierstück
13 SitaDSS PE Rohr

Nicht belüfteter Dachaufbau nach den aaRdT mit:
- Abdichtung
- Wärmedämmung
- Dampfsperre
- Unterkonstruktion

Dieses Einbaubeispiel dient nur als Anschauungsdetail und ist ein allgemeiner, unverbindlicher Vorschlag. Die Ausführung ist nur schematisch dargestellt und ersetzt in keinem Fall die erforderliche Werk-, Detail- und Montageplanung der zuständigen Fachunternehmen. Die Anwendbarkeit, Vollständigkeit und Maße sind vom Kunden/Planer/Verarbeiter etc. beim jeweiligen Bauvorhaben eigenverantwortlich zu prüfen und auf die örtlichen Gegebenheiten anzupassen bzw. abzustimmen. Angrenzende Gewerke sind schematisch ohne Gewähr auf Vollständig- und Richtigkeit dargestellt. Die jeweiligen technischen Vorgaben in den Merkblättern, Verarbeitungsrichtlinien und Systemzulassungen sind zu beachten.