SitaDSS

Ravana mit SitaDSS Ravana Aufstockelement in einer innenliegenden Rinne

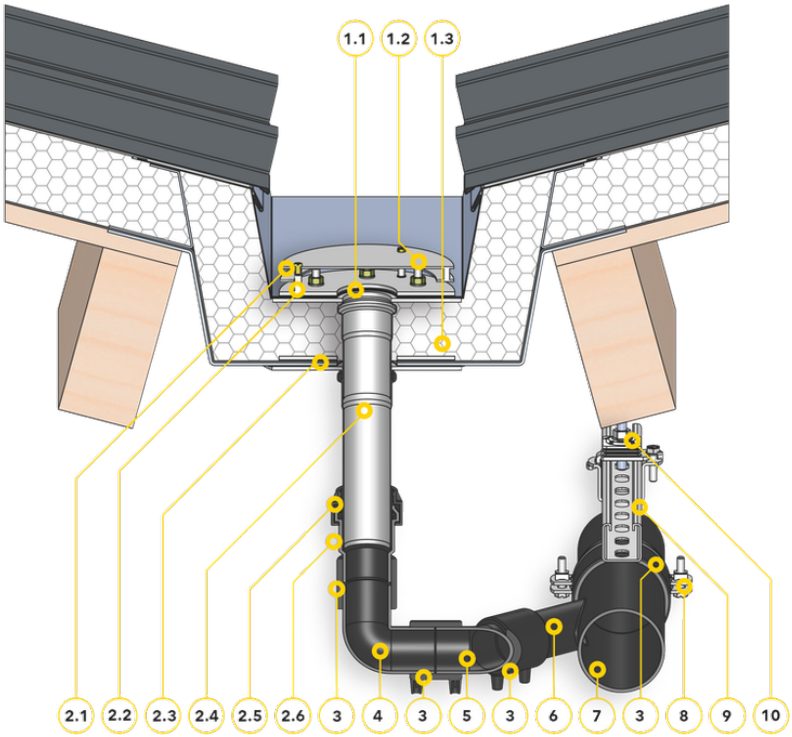

Bauteile

SitaDSS Ravana Aufstockelement bestehend aus:
1.1 Grundkörper
1.2 Unterlegscheiben, Muttern und Dichtmanschetten
1.3 Losflansch
SitaDSS Ravana bestehend aus:
2.1 Airstop
2.2 Losflansch
2.3 Unterlegscheiben, Muttern und Dichtmanschetten
2.4 Grundkörper
2.5 Sicherungsschelle
2.6 PE-HD Steckmuffe
3 SitaDSS PE Elektroschweißmuffe
4 SitaDSS PE Bogen 88,5°
5 SitaDSS PE Bogen 45°
6 SitaDSS PE Abzweig
7 SitaDSS PE Rohrsystem
8 SitaDSS Clamp Befestigung
9 SitaDSS Rail Montageschiene
10 SitaDSS Rail Aufhängung

Dachaufbau

Nicht belüfteter Dachaufbau nach den aaRdT mit:
+ Dacheindeckung
+ Wärmedämmung
+ Dampfsperre
+ Unterkonstruktion

Dieses Einbaubeispiel dient nur als Anschauungsdetail und ist ein allgemeiner, unverbindlicher Vorschlag. Die Ausführung ist nur schematisch darstellt und ersetzt in keinem Fall die erforderliche Werk-, Detail- und Montageplanung der zuständigen Fachunternehmen. Die Anwendbarkeit, Vollständigkeit und Maße sind vom Kunden/Planer/-Verarbeiter etc. beim jeweiligen Bauvorhaben eigenverantwortlich zu prüfen und auf die örtlichen Gegebenheiten anzupassen bzw. abzustimmen. Angrenzende Gewerke sind schematisch ohne Gewähr auf Vollständig- und Richtigkeit dargestellt. Die jeweiligen technischen Vorgaben in den Merkblättern, Verarbeitungsrichtlinien und Systemzulassungen sind zu beachten.

Sita Bauelemente GmbH
Ferdinand-Braun-Straße 1 – 33378 Rheda-Wiedenbrück
T +49 2522 8340-0 **E** info@sita-bauelemente.de **W** sita-bauelemente.de

Technischer Service
T +49 2522 8340-160
E technik@sita-bauelemente.de