SitaMini

und SitaDrain Terra im belüfteten Dachaufbau mit Plattenbelag auf Stelzlager

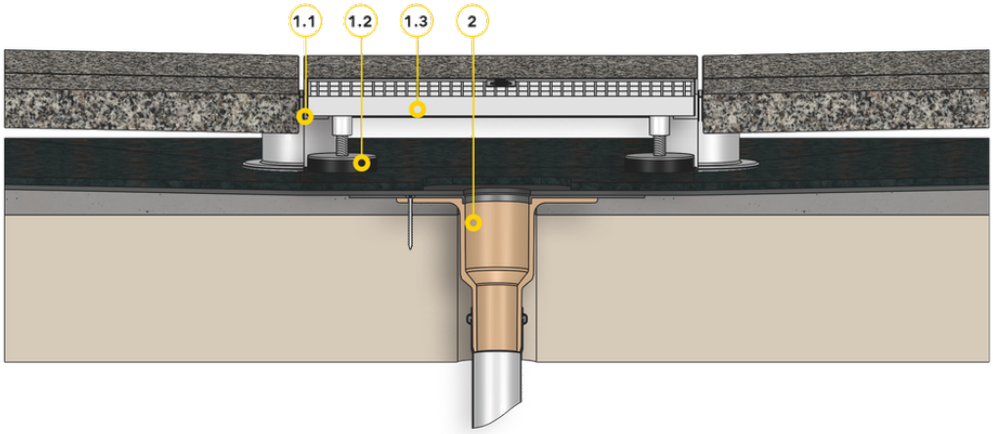

Bauteile

SitaDrain® Terra bestehend aus:
1.1 Rahmen
1.2 höhenverstellbare Gummimetallpuffer
1.3 Revisionsrost
2 SitaMini senkrecht

Dachaufbau

Belüfteter Dachaufbau mit Plattenbelag auf Stelzlager nach den aaRdT mit:
+ Plattenbelag auf Stelzlager
+ Bautenschutzmatte
+ Abdichtung
+ Gefälleestrich
+ Unterkonstruktion

Dieses Einbaubeispiel dient nur als Anschauungsdetail und ist ein allgemeiner, unverbindlicher Vorschlag. Die Ausführung ist nur schematisch darstellt und ersetzt in keinem Fall die erforderliche Werk-, Detail- und Montageplanung der zuständigen Fachunternehmen. Die Anwendbarkeit, Vollständigkeit und Maße sind vom Kunden/Planer/-Verarbeiter etc. beim jeweiligen Bauvorhaben eigenverantwortlich zu prüfen und auf die örtlichen Gegebenheiten anzupassen bzw. abzustimmen. Angrenzende Gewerke sind schematisch ohne Gewähr auf Vollständig- und Richtigkeit dargestellt. Die jeweiligen technischen Vorgaben in den Merkblättern, Verarbeitungsrichtlinien und Systemzulassungen sind zu beachten.

Sita Bauelemente GmbH
Ferdinand-Braun-Straße 1 – 33378 Rheda-Wiedenbrück
T +49 2522 8340-0 **E** info@sita-bauelemente.de **W** sita-bauelemente.de

Technischer Service
T +49 2522 8340-160
E technik@sita-bauelemente.de