SitaVent

Fireguard® im nicht belüfteten Dachaufbau

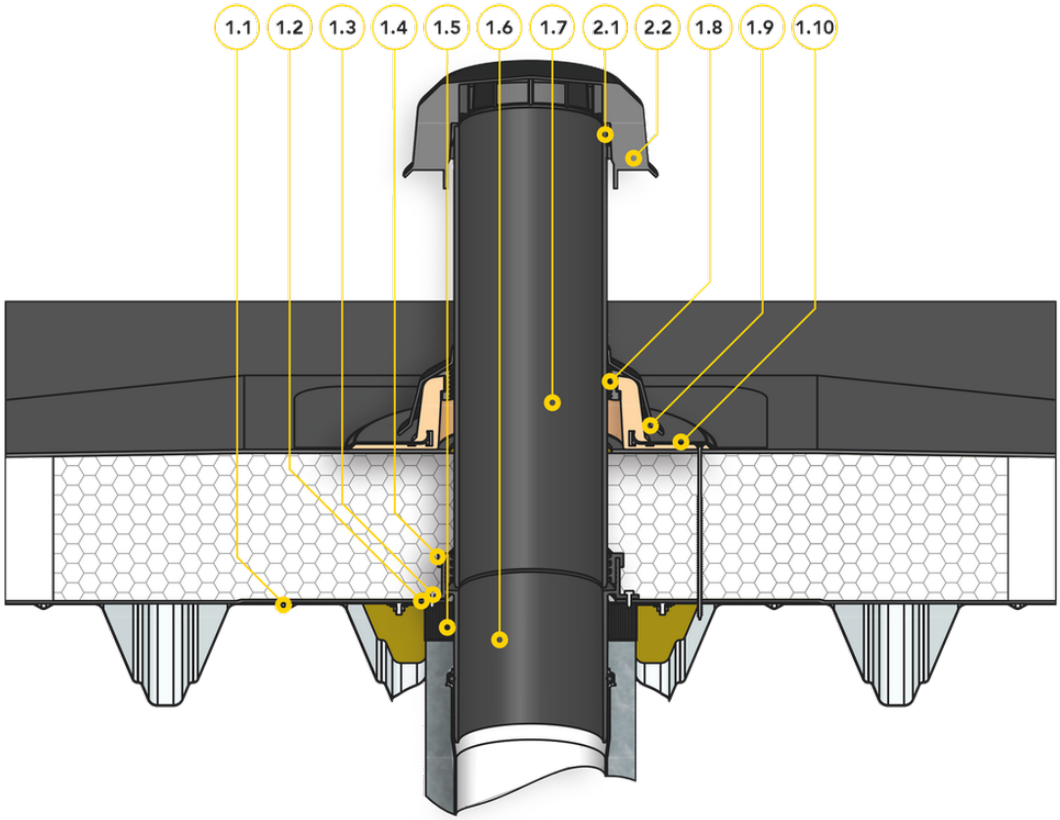

Bauteile

SitaVent Fireguard® bestehend aus:
1.1 Verstärkungsblech
1.2 Dichtmanschette
1.3 Bohrschraube
1.4 Dichtung
1.5 Brandschutzmanschette
1.6 PE-Grundkörper
1.7 Anschlussrohr
1.8 Dichtring
1.9 Regenabweiser
1.10 Grundplatte

SitaVent Regenhaube bestehend aus:
2.1 Befestigungsring
2.2 Grundkörper

Dachaufbau

Nicht belüfteter Dachaufbau nach den aaRdT mit:
+ Abdichtung
+ Wärmedämmung nicht brennbar, min. 1,0 m x 1,0 m
+ Dampfsperre
+ Nicht brennbare Profilfüller
+ Stahltrapezprofil

Dieses Einbaubeispiel dient nur als Anschauungsdetail und ist ein allgemeiner, unverbindlicher Vorschlag. Die Ausführung ist nur schematisch darstellt und ersetzt in keinem Fall die erforderliche Werk-, Detail- und Montageplanung der zuständigen Fachunternehmen. Die Anwendbarkeit, Vollständigkeit und Maße sind vom Kunden/Planer/-Verarbeiter etc. beim jeweiligen Bauvorhaben eigenverantwortlich zu prüfen und auf die örtlichen Gegebenheiten anzupassen bzw. abzustimmen. Angrenzende Gewerke sind schematisch ohne Gewähr auf Vollständig- und Richtigkeit dargestellt. Die jeweiligen technischen Vorgaben in den Merkblättern, Verarbeitungsrichtlinien und Systemzulassungen sind zu beachten.

Sita Bauelemente GmbH
Ferdinand-Braun-Straße 1 – 33378 Rheda-Wiedenbrück
T +49 2522 8340-0 **E** info@sita-bauelemente.de **W** sita-bauelemente.de

Technischer Service
T +49 2522 8340-160
E technik@sita-bauelemente.de