leicht entwässern.

Technische Zeichnung
Sita**Sani®** 90

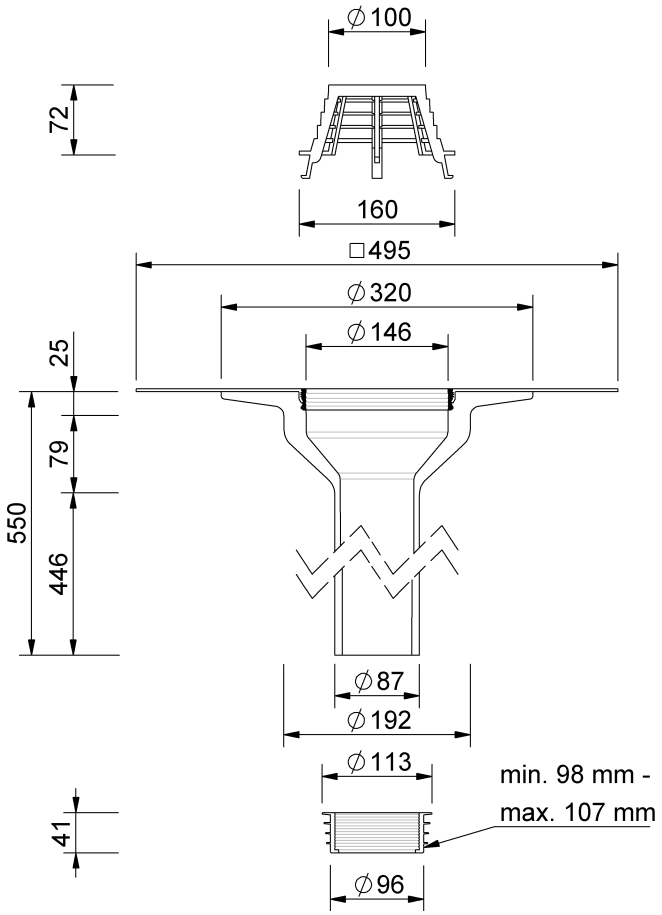

SitaSani® 90, mit Mapeplan T D-Manschette

550 mm

Artikelnummer

103204

Änderungen auf Grund technischer Weiterentwicklung, Irrtümer und Druckfehler vorbehalten.

Sita Bauelemente GmbH * Ferdinand-Braun-Straße 1 * 33378 Rheda-Wiedenbrück * Fon +49 2522 8340-0 * Fax +49 2522 8340-100 * info@sita-bauelemente.-de * www.sita-bauelemente.de