leicht entwässern.

Technische Zeichnung
Sita**DSS** Indra

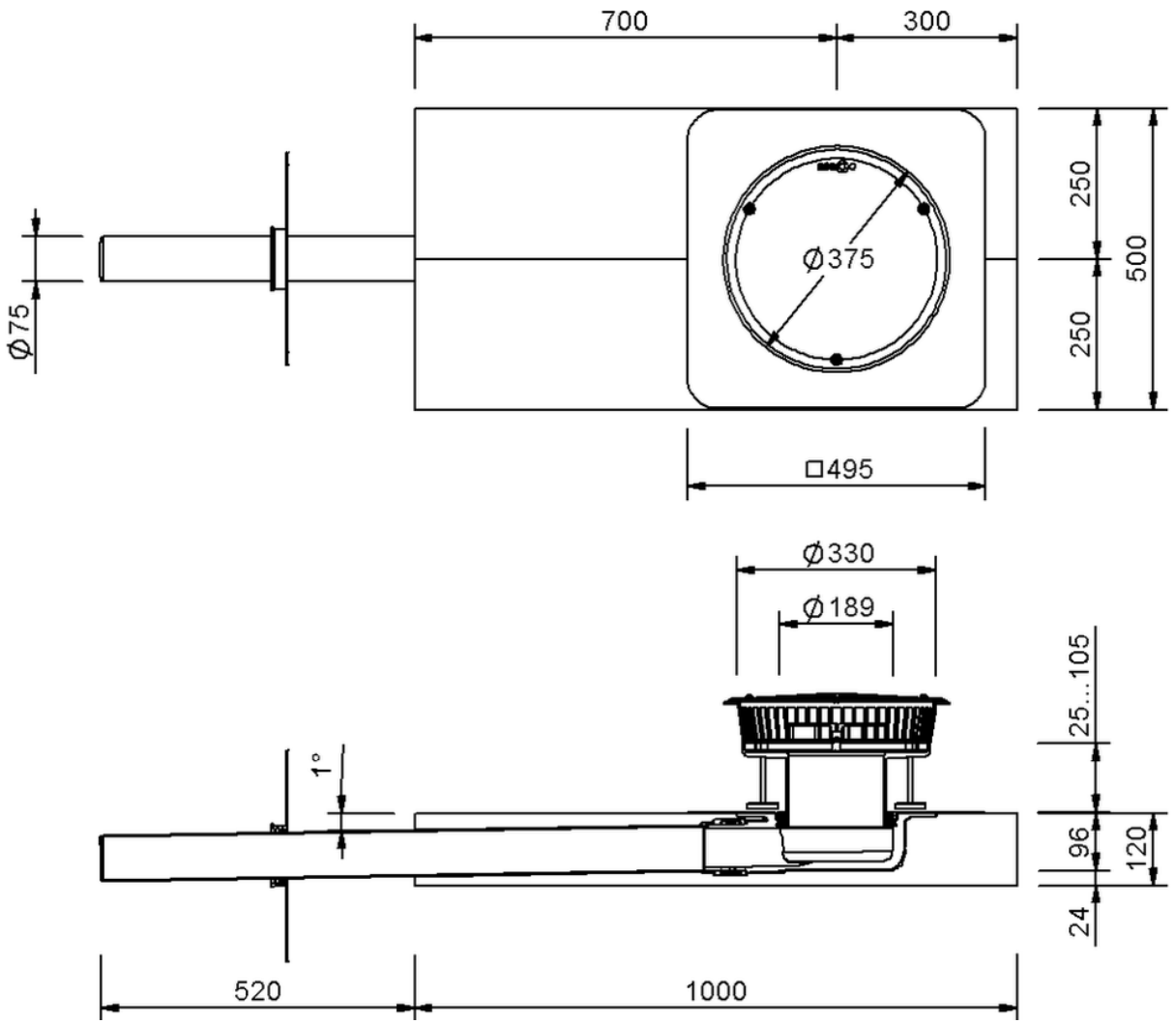

SitaDSS Indra, mit Flagon SR-Manschette

4,0 Meter Fallleitung

Artikelnummer

147866

Änderungen auf Grund technischer Weiterentwicklung, Irrtümer und Druckfehler vorbehalten.

Sita Bauelemente GmbH * Ferdinand-Braun-Straße 1 * 33378 Rheda-Wiedenbrück * Fon +49 2522 8340-0 * Fax +49 2522 8340-100 * info@sita-bauelemente.-de * www.sita-bauelemente.de