leicht entwässern.

# Technische Zeichnung
# Sita**Attika** Fassaden-Abdeckplatte DN 70

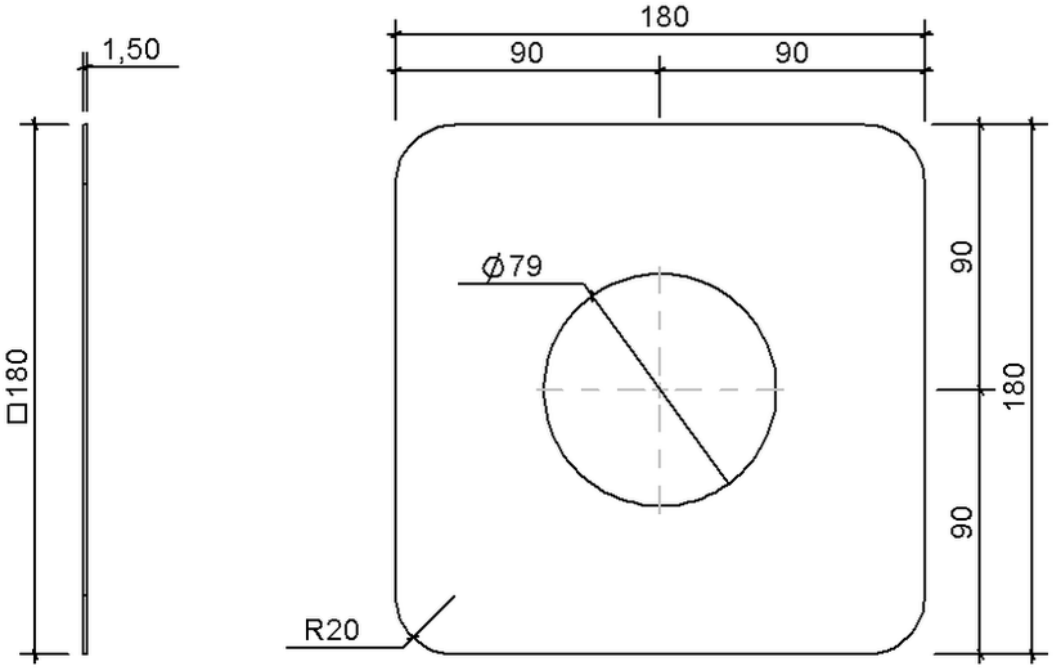


SitaAttika Fassaden-Abdeckplatte DN 70, aus Edelstahl rostfrei, 180 x 180 mm

Artikelnummer

E189026

Änderungen auf Grund technischer Weiterentwicklung, Irrtümer und Druckfehler vorbehalten.

Sita Bauelemente GmbH * Ferdinand-Braun-Straße 1 * 33378 Rheda-Wiedenbrück * Fon +49 2522 8340-0 * Fax +49 2522 8340-100 * info@sita-bauelemente.-de * www.sita-bauelemente.de