leicht entwässern.

Technische Zeichnung
Sita**Drain®** Füße 70 - 110 mm

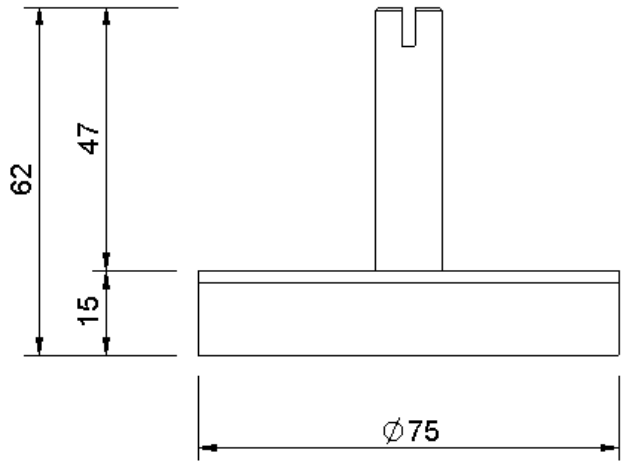

SitaDrain® Füße 70 - 110 mm, aus Stahl verzinkt

Artikelnummer

E220042

Änderungen auf Grund technischer Weiterentwicklung, Irrtümer und Druckfehler vorbehalten.

Sita Bauelemente GmbH * Ferdinand-Braun-Straße 1 * 33378 Rheda-Wiedenbrück * Fon +49 2522 8340-0 * Fax +49 2522 8340-100 * info@sita-bauelemente.-de * www.sita-bauelemente.de