leicht entwässern.

Technische Zeichnung
Sita**Fireguard®** mit Kiesfang, DN 150

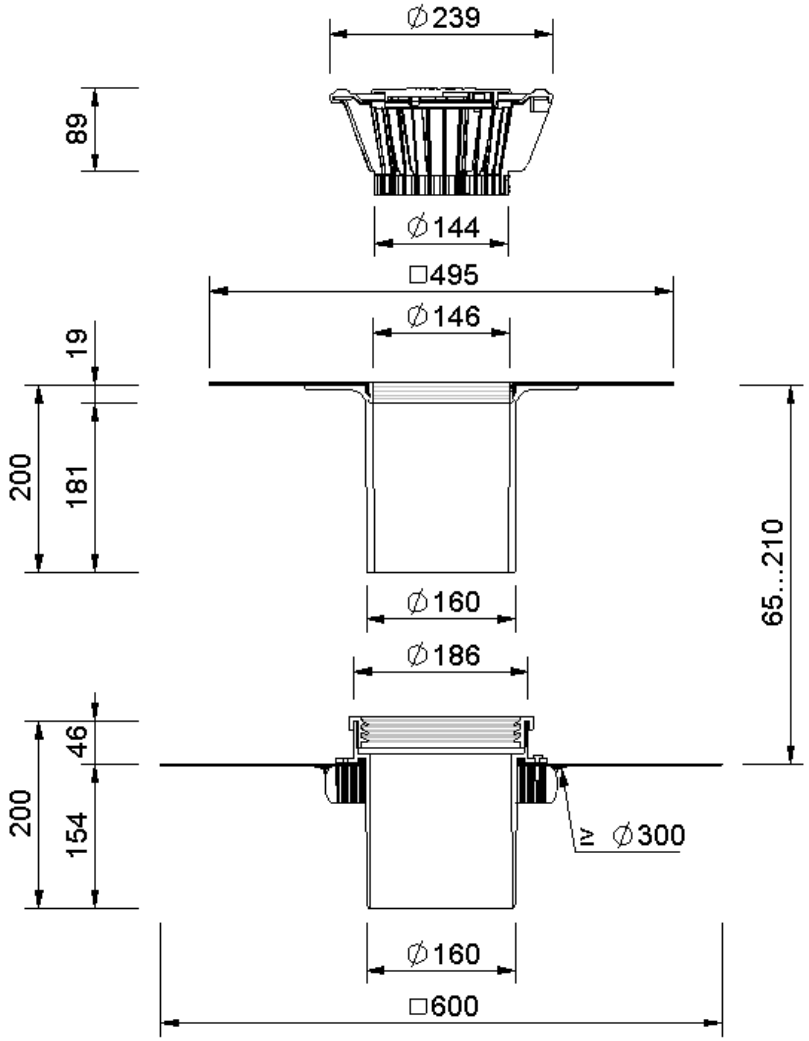

SitaFireguard® mit Kiesfang, DN 150, mit Sarnafil-TG 66-15 grau-M-anschette

Artikelnummer

F303976

Änderungen auf Grund technischer Weiterentwicklung, Irrtümer und Druckfehler vorbehalten.

Sita Bauelemente GmbH * Ferdinand-Braun-Straße 1 * 33378 Rheda-Wiedenbrück * Fon +49 2522 8340-0 * Fax +49 2522 8340-100 * info@sita-bauelemente.-de * www.sita-bauelemente.de