Prüfbericht-Nr.: *Test Report No.:*	**60253911-001**	**Auftrags-Nr.:** *Order No.:*	3280619	Seite 1 von 21 *Page 1 of 21*
Kunden-Referenz-Nr.: *Client Reference No.:*	N/A	**Auftragsdatum:** *Order date:*	05.02.2019	
Auftraggeber: *Client:*	Sita Bauelemente GmbH, Ferdinand-Braun-Straße 1, 33378 Rheda-Wiedenbrück			
Prüfgegenstand: *Test item:*	Dachabläufe und Bodenabläufe ohne Geruchverschluss (Details siehe Seite 3) Roof drains and floor gullies without trap (Details see page 3)			
Bezeichnung / Typ-Nr.: *Identification / Type No.:*	Sita Sani 70, 105, 115			
Auftrags-Inhalt: *Order content:*	Teilprüfung von Dachabläufen			
Prüfgrundlage: *Test specification:*	EN 1253-2: 2015-03, Abläufe für Gebäude – Teil 2: Dachabläufe und Bodenabläufe ohne Geruchverschluss *Abschnitt 5.2, 5.8* *RAL-GZ694 Gebäudeentwässerung*			

Wareneingangsdatum: *Date of receipt:*	06.02.2019
Prüfmuster-Nr.: *Test sample No.:*	A000217941-001-005
Prüfzeitraum: *Testing period:*	21.03.2019 – 16.05.2019
Ort der Prüfung: *Place of testing:*	Würzburg
Prüflaboratorium: *Testing laboratory:*	TRLP
Prüfergebnis*: *Test result*:*	Pass

Keine Fotodokumentation erforderlich

No photo documentation required

geprüft von / *tested by:*			**kontrolliert von** / *reviewed by:*		
20.05.2019	Reiner Schlereth / SV		20.05.2019	Gerd Arnold / LL	
Datum *Date*	**Name / Stellung** *Name / Position*	**Unterschrift** *Signature*	**Datum** *Date*	**Name / Stellung** *Name / Position*	**Unterschrift** *Signature*

Sonstiges / *Other:*

Zustand des Prüfgegenstandes bei Anlieferung:
Condition of the test item at delivery:
Prüfmuster vollständig und unbeschädigt
Test item complete and undamaged

* Legende:	1 = sehr gut	2 = gut	3 = befriedigend	4 = ausreichend	5 = mangelhaft
	P(ass) = entspricht o.g. Prüfgrundlage(n)		F(ail) = entspricht nicht o.g. Prüfgrundlage(n)	N/A = nicht anwendbar	N/T = nicht getestet
Legend:	*1 = very good*	*2 = good*	*3 = satisfactory*	*4 = sufficient*	*5 = poor*
	P(ass) = passed a.m. test specification(s)		*F(ail) = failed a.m. test specification(s)*	*N/A = not applicable*	*N/T = not tested*

Dieser Prüfbericht bezieht sich nur auf das o.g. Prüfmuster und darf ohne Genehmigung der Prüfstelle nicht auszugsweise vervielfältigt werden. Dieser Bericht berechtigt nicht zur Verwendung eines Prüfzeichens.
This test report only relates to the a. m. test sample. Without permission of the test center this test report is not permitted to be duplicated in extracts. This test report does not entitle to carry any test mark.

V04

Prüfbericht-Nr.: 60253911-001
Test Report No.:

Liste der verwendeten Prüfmittel
List of used test equipment

Prüfmittel *Test equipment*	**Prüfmittel-Nr. / ID-Nr.** *Equipment No. / ID-No.*	**Nächste Kalibrierung** *Next calibration*
Großes Becken	2732405	02.2022
Durchflussmessgerät großes Becken	2726133	12.2021
Druckaufnehmer	2732162	01.2020
Datenlogger Testo	2731808	12.2019
Datenlogger Testo	2731813	01.2022
Trockenofen	2732344	01.2022
Frosttruhe	2732949	06.2022
Stoppuhr	2731805	01.2021

Produktbeschreibung
Product description

1 Produktdetails	***1 Product details***
Der Hersteller beauftragte die Prüfstelle an den Flachdachabläufen SitaSani folgende Prüfungen durch zu führen: 1. Dichtheitsprüfungen an den Flachdachabläufen SitaSani 70, 105, 115 mit den entsprechenden Dichtungen 2. Prüfung des Abflussvermögens an den Flachdachabläufen SitaSani 70 und 105	*The manufacturer ordered the test laboratory to carry out the following tests at the flat roof gullies SitaSani:* *1. Tightness tests at the flat roof gullies SitaSani 70, 105, 115 with the corresponding sealings* *2. Test of the flowrates at the flat roof gullies SitaSani 70 and 105*
2 Ausstattung / Zubehör	***2 Equipment / Accessories***
Serie: SitaSani 70, 105, 115	*Series: SitaSani 70, 105, 115*
3 Maße / Gewicht	***3 Dimensions / Weight***
Siehe Abschnitt D des Prüfberichtes.	*See clause D of the test report.*
4 Verwendete Materialien	***4 Used materials***
Siehe Abschnitt D 4.3 dieses Prüfberichtes.	*See clause D 4.3 of this test report.*
5 Prüfverfahren	***5 Test procedures***
Die Prüfungen wurden nach den Anforderungen folgender Normen durchgeführt: Abläufe für Gebäude – Teil 2: Dachabläufe und Bodenabläufe ohne Geruchverschluss Deutsche Fassung EN 1253-2:2015-03 Abschnitt 5.2, 5.8 (Siehe Abschnitt D des Prüfberichtes) RAL Gütesicherung RAL-GZ694 Abschnitt 2.6 (Siehe Abschnitt E des Prüfberichtes)	*The tests are carried out according to the requirements of the following standards:* *Gullies for buildings –* *Part 2: Roof drains and floor gullies without trap;* *German version EN 1253-2:2015-03* *Section 5.2, 5.8* *(See clause D of the test report)* *RAL quality assurance RAL-GZ694 section 2.6* *(See clause D of the test report)*
6 Fotodokumentation	***6 Photo documentation***
-	-
7 Eingereichte Unterlagen	***7 Submitted documents***
Es liegen folgende Dokumente vor: • Zeichnungen / Stücklisten • Montageanleitung	*The following documents are available:* • *Drawings / material lists* • *assembly instruction,*

A Allgemeines		***A General***
Der Originaltext der Norm wurde teilweise gekürzt. Details enthalten die Original-Dokumente.		*The content of the standard was partly packed. For details, be referred to the original document.*
B Messunsicherheit		***B Uncertainty of measurement***
Die Prüfergebnisse sind mit einer Messunsicherheit behaftet. Normative Anforderungen zur Mess-unsicherheit, soweit zutreffend, werden eingehalten. Sofern nicht gesondert angegeben beträgt die kombinierte Standardunsicherheit für das Gesamtergebnis ≤ 5 %.		*The test results have a degree of measurement uncertainty. If applicable, the uncertainty of measure-ment complies with the requirements of the standards. If the uncertainty of measurement is not sepa-rately specified, the combined standard uncertainty of the overall result is ≤ 5 %.*
C Wichtige Hinweise		***C Important notice***
Sollte der Inhalt des Prüfberichtes einer Auslegung bedürfen, so ist der deutsche Text maßgebend.		*Should the content of the test report needs any interpretation, the German text shall be leading.*
Die Bewertung erfolgt in dieser Berichtsform in der Mittelspalte, Legende siehe Deckblatt.	**P F N/A N/T**	***The evaluation in this report format is given in the middle column, legend see front page.***
Auftraggeber:		***Client:***
SITA Bauelemente GmbH Ferdinand-Braun-Str. 1 D-33378 Rheda-Wiedenbrück		*SITA Bauelemente GmbH* *Ferdinand-Braun-Str. 1* *D-33378 Rheda-Wiedenbrück*
Herstellwerk:		***Production plant:***
Wie vor		*As above*

D Prüfung nach Norm EN 1253-2		***D Testing according standard EN 1253-2***
D 1 Anwendungsbereich		***D 1 Scope***
Siehe EN 1253-2:2015		*See EN 1253-2:2015*
D 2 Normative Verweisungen		***D 2 Normative references***
Siehe EN 1253-2:2015		*See EN 1253-2:2015*
D 3 Begriffe		***D 3 Terms and definitions***
Siehe EN 1253-2:2015		*See EN 1253-2:2015*
D 4 Anforderungen nach EN 1253-2		***D 4 Requirements in accordance to EN 1253-2***
D 4.1 Wasserdichtheit von Ablaufkörpern		***D 4.1 Watertightness of gullies***
Siehe EN 1253-2:2015		*See EN 1253-2:2015*
Ergebnisse siehe Abschnitt F 5.1 des Prüfberichtes.		*Results see clause F 5.1 of the test report.*
D 4.2 Beständigkeit gegen Witterungseinflüssen		***D 4.2 Design and construction***
Ergebnisse siehe Abschnitt F 5.1 des Prüfberichtes.		*Results see clause F 5.1 of the test report.*
D 4.3 Abflussvermögen		***D 4.3 Flow rate***
Ergebnisse siehe Abschnitt F 5.2		*Test results see section F 5.2*
E Anforderungen nach RAL-GZ 694		***Requirements according RAL-GZ 694***
Anforderungen für Abläufe Abschnitt 2.6		*Requirements for gullies section 2.6*
Ergebnisse siehe Abschnitt G		*Results see clause G*

F 1 Prüfverfahren

F 1 Test methods

F 1.1 Wasserdichtheit von Dachablauf-,Bodenablaufkörpern und Aufsatzstücken

F 1.. Watertightness of flat roof gully, floor gully and extension

Siehe EN 1253-2:2015

Nach Angabe des Herstellers sind die Flachdachabläufe für folgende Innendurchmesser vorgesehen:

Flachdach-abläufe	Stutzen Ø (mm)	Innen Ø (mm)
SitaSani 70	75	82-103
Sitasani 105	87	105-134
SitaSani 115	110	115-130

See EN 1253-2:2015

According to the statement of the manufacturer the sealings are intended for following inside diameter.

Flat roof gullies	Spigot Ø (mm)	Inside Ø (mm)
SitaSani 70	75	82-103
Sitasani 105	87	105-134
SitaSani 115	110	115-130

1. Dichtheit vor der Beständigkeit gegen Witterungseinflüsse		
Bezeichnung	Anforderung	Ergebniss
SitaSani 70 mit Dichtung für Innendurch-messer 82 mm	Kein Wasseraustritt bei 10KPa/15min	Kein Wasseraustritt
SitaSani 70 mit Dichtung für Innendurch-messer 103 mm		Kein Wasseraustritt
SitaSani 105 mit Dichtung für Innen-durch-messer 105 mm		Kein Wasseraustritt
SitaSani 105 mit Dichtung für Innen-durch-messer 134 mm		Kein Wasseraustritt
SitaSani 115 mit Dichtung für Innen-durch-messer 115 mm		Kein Wasseraustritt
SitaSani 105 mit Dichtung für Innen-durch-messer 130 mm		Kein Wasseraustritt

1. Tightness bevor determination of resistance in climatic influences		
Designation	*Requirement*	*Result*
SitaSani 70 with sealing for inside diameter 82 mm	*No water leaks at 10KPa/15min*	*No water leaks*
SitaSani 70 with sealing for inside diameter 103 mm		*No water leaks*
SitaSani 105 with sealing for inside diameter 105 mm		*No water leaks*
SitaSani 105 with sealing for inside diameter 134 mm		*No water leaks*
SitaSani 115 with sealing for inside diameter 115 mm		*No water leaks*
SitaSani 105 with sealing for inside diameter 130 mm		*No water leaks*

2. Beständigkeit gegenüber Witterungseinflüssen		
SitaSani 70 mit Dichtung für Innendurch-messer 82 mm	Es dürfen keine Schäden entstehen die die Funktion beein-trächtigen	Keine Schäden festgestellt
SitaSani 70 mit Dichtung für Innendurch-messer 103 mm		Keine Schäden festgestellt
SitaSani 105 mit Dichtung für Innen-durch-messer 105 mm		Keine Schäden festgestellt
SitaSani 105 mit Dichtung für Innen-durch-messer 134 mm		Keine Schäden festgestellt
SitaSani 115 mit Dichtung für Innen-durch-messer 115 mm		Keine Schäden festgestellt
SitaSani 105 mit Dichtung für Innen-durch-messer 130 mm		Keine Schäden festgestellt

2. Determination of resistance in climatic influences		
SitaSani 70 with sealing for inside diameter 82 mm	*No damage may occure could affect the function of the unit*	*No damage detected*
SitaSani 70 with sealing for inside diameter 103 mm		*No damage detected*
SitaSani 105 with sealing for inside diameter 105 mm		*No damage detected*
SitaSani 105 with sealing for inside diameter 134 mm		*No damage detected*
SitaSani 115 with sealing for inside diameter 115 mm		*No damage detected*
SitaSani 115 with sealing for inside diameter 130 mm		*No damage detected*

3. Dichtheit nach der Beständigkeit gegen Witterungseinflüsse				*3. Tightness after determination of resistance in climatic influences*		
Bezeichnung	Anforderung	Ergebniss		*Designation*	*Requirement*	*Result*
SitaSani 70 mit Dichtung für Innendurch-messer 82 mm	Kein Wasseraustritt bei 10KPa/15min	Kein Wasseraustritt		*SitaSani 70 with sealing for inside diameter 82 mm*	*No water leaks at 10KPa/15min*	*No water leaks*
SitaSani 70 mit Dichtung für Innendurch-messer 103 mm		Kein Wasseraustritt		*SitaSani 70 with sealing for inside diameter 103 mm*		*No water leaks*
SitaSani 105 mit Dichtung für Innen-durch-messer 105 mm		Kein Wasseraustritt		*SitaSani 105 with sealing for inside diameter 105 mm*		*No water leaks*
SitaSani 105 mit Dichtung für Innen-durch-messer 134 mm		Kein Wasseraustritt		*SitaSani 105 with sealing for inside diameter 134 mm*		*No water leaks*
SitaSani 115 mit Dichtung für Innen-durch-messer 115 mm		Kein Wasseraustritt		*SitaSani 115 with sealing for inside diameter 115 mm*		*No water leaks*
SitaSani 105 mit Dichtung für Innen-durch-messer 130 mm		Kein Wasseraustritt		*SitaSani 115 with sealing for inside diameter 130 mm*		*No water leaks*

Bewertung	**P**	***Evaluation***
F 2.1 Abflussvermögen		***F 2.1 Flow rates***
Siehe EN 1253-2:2015		*See EN 1253-2:2015*
Prüfanordnung entsprach Abschnitt 5.5.3.1 bzw. Bild 11 a)) von EN 1253-2 :		*The test arrangement was in accordance with Figure 11 a) in section 5.5.3.1 of EN 1253-2.*
Die Durchführung erfolgte nach Abschnitt 5.5.3.2 von EN 1253-2. Dabei wurden folgenden Ergebnisse ermittelt. (Bogen 87°, 1,0 m Verzug, freier Auslauf)		*The procedure was done in accordance with section 5.5.3.2 of EN 1253-2. The following results have been ascertained. (Elbow 87°, 1,0 m pipe horizontal, free outlet)*
1) Kiesfang Sita 2) Anstauelement 35 mm über Flansch 3) Terra Rost (400x400) mm und Anstaurohr 35 mm		*1) Gravel guard Sita* *2) Dumming up element 55 mm above flange* *3) Terra grate (400x400) mm and overflow pipe 35 mm*

(1) Ablaufgrundkörper SitaSani 70 in Fallleitung DN 90			
Durchfluss in l/s	Anforderung in l/s-mm	Anstau-höhe in mm	
		1)	3)
0		0	0 / 35
0,5		3	6 / 41
1,0		8	11 / 46
2,0		18	20 / 55
3,0	3,0 l/s bei max 35 mm Anstau	27	27 / 62
4,0		34	32 / 67
5,0		43	38 / 73
6,0		51	45 / 80
7,0		57	53 / 88
8,0		62	57 / 92
9,0		65	60 / 95
10,0		70	80 / 115
11,0		78	110 / 145
12,0		82	
13,0		84	
14,0		87	
15,0		92	
16,0		98	
17,0		100	
18,0		110	

(1) Outlet bodySitaSani 70 in down pipe DN 90			
Flow rate *in l/s*	*shall* *in l/s- mm*	*Head of water h* *in mm*	
		1)	3)
0		0	0 / 35
0,5		3	6 / 41
1,0		8	11 / 46
2,0		18	20 / 55
3,0	*3,0 l/s bei max 35 mm head of water*	27	27 / 62
4,0		34	32 / 67
5,0		43	38 / 73
6,0		51	45 / 80
		57	53 / 88
		62	57 / 92
		65	60 / 95
		70	80 / 115
		78	110 / 145
		82	
		84	
		87	
		92	
		98	
		100	
		110	

Die in Tabelle 3 der Norm geforderten Abflusswerte werden vom Prüfmuster erbracht.		*The tested sample is capable of discharging at flow rates given in table 3*
Bewertung	**P**	***Evaluation***

(2) Ablaufgrundkörper SitaSani 105 in Fallleitung DN 125			
Durchfluss in l/s	Anforderung in l/s-mm	Anstau-höhe in mm	
		1)	2)
0		0	0 / 35
0,5		5	5 / 40
1,0		9	8 / 43
3,0		20	14 / 49
5,0		31	20 / 55
7,0	7,0 l/s bei max 45 mm Anstau	44	28 / 63
9,0		56	35 / 70
11,0		77	40 / 75
13,0		83	46 / 81
15,0		85	51 / 86
17,0		86	55 / 90
19,0		90	60 / 95
21,0		99	64 / 99
22,6		110	65 / 100
23,0			66 / 101
25,0			67 / 102
27,0			68 / 103
29,0			68 / 103

(2) Outlet bodySitaSani 105 in down pipe DN 125			
Flow rate *in l/s*	*shall* *in l/s- mm*	*Head of water h* *in mm*	
		1)	2)
0		0	0 / 35
0,5		5	5 / 40
1,0		9	8 / 43
3,0		20	14 / 49
5,0		31	20 / 55
7,0	7,0 l/s bei max 45 mm Anstau	44	28 / 63
9,0		56	35 / 70
11,0		77	40 / 75
13,0		83	46 / 81
15,0		85	51 / 86
17,0		86	55 / 90
19,0		90	60 / 95
21,0		99	64 / 99
22,6		110	65 / 100
23,0			66 / 101
25,0			67 / 102
27,0			68 / 103
29,0			68 / 103

Die in Tabelle 3 der Norm geforderten Abflusswerte werden vom Prüfmuster erbracht.		*The tested sample is capable of discharging at flow rates given in table 3*
Bewertung	**P**	***Evaluation***

F 3 Wasserdichtheit von Dachablauf-,Bodenablaufkörpern und Aufsatzstücken

Siehe RAL-GZ 694 Abschnitt 2.6

Nach Angabe des Herstellers sind die Flachdachabläufe für folgende Innendurchmesser vorgesehen:

Flachdach-abläufe	Stutzen Ø (mm)	Innen Ø (mm)
SitaSani 70	75	82-103
Sitasani 105	87	105-134
SitaSani 115	110	115-130

1. Dichtheit vor der Beständigkeit gegen Witterungseinflüsse		
Bezeichnung	Anforderung	Ergebniss
SitaSani 70 mit Dichtung für Innendurch-messer 82 mm	Kein Wasseraustritt bei 20KPa/60min	Kein Wasseraustritt
SitaSani 70 mit Dichtung für Innendurch-messer 103 mm		Kein Wasseraustritt
SitaSani 105 mit Dichtung für Innen-durch-messer 105 mm		Kein Wasseraustritt
SitaSani 105 mit Dichtung für Innen-durch-messer 134 mm		Kein Wasseraustritt
SitaSani 115 mit Dichtung für Innen-durch-messer 115 mm		Kein Wasseraustritt
SitaSani 105 mit Dichtung für Innen-durch-messer 130 mm		Kein Wasseraustritt

F 3 Watertightness of flat roof gully, floor gully and extension

See RAL-GZ 694 section 2.6

According to the statement of the manufacturer the sealings are intended for following inside diameter.

Flat roof gullies	Spigot Ø (mm)	Inside Ø (mm)
SitaSani 70	75	82-103
Sitasani 105	87	105-134
SitaSani 115	110	115-130

1. Tightness bevor determination of resistance in climatic influences		
Designation	*Requirement*	*Result*
SitaSani 70 with sealing for inside diameter 82 mm	*No water leaks at 20KPa/60min*	*No water leaks*
SitaSani 70 with sealing for inside diameter 103 mm		*No water leaks*
SitaSani 105 with sealing for inside diameter 105 mm		*No water leaks*
SitaSani 105 with sealing for inside diameter 134 mm		*No water leaks*
SitaSani 115 with sealing for inside diameter 115 mm		*No water leaks*
SitaSani 115 with sealing for inside diameter 130 mm		*No water leaks*

2. Beständigkeit gegenüber Witterungseinflüssen		
SitaSani 70 mit Dichtung für Innendurch-messer 82 mm	Es dürfen keine Schäden entstehen die die Funktion beein-trächtigen	Keine Schäden festgestellt
SitaSani 70 mit Dichtung für Innendurch-messer 103 mm		Keine Schäden festgestellt
SitaSani 105 mit Dichtung für Innen-durch-messer 105 mm		Keine Schäden festgestellt
SitaSani 105 mit Dichtung für Innen-durch-messer 134 mm		Keine Schäden festgestellt
SitaSani 115 mit Dichtung für Innen-durch-messer 115 mm		Keine Schäden festgestellt
SitaSani 105 mit Dichtung für Innen-durch-messer 130 mm		Keine Schäden festgestellt

2. Determination of resistance in climatic influences		
SitaSani 70 with sealing for inside diameter 82 mm	*No damage may occure could affect the function of the unit*	*No damage detected*
SitaSani 70 with sealing for inside diameter 103 mm		*No damage detected*
SitaSani 105 with sealing for inside diameter 105 mm		*No damage detected*
SitaSani 105 with sealing for inside diameter 134 mm		*No damage detected*
SitaSani 115 with sealing for inside diameter 115 mm		*No damage detected*
SitaSani 115 with sealing for inside diameter 130 mm		*No damage detected*

3. Dichtheit nach der Beständigkeit gegen Witterungseinflüsse				*3. Tightness after determination of resistance in climatic influences*		
Bezeichnung	Anforderung	Ergebniss		*Designation*	*Requirement*	*Result*
SitaSani 70 mit Dichtung für Innendurch-messer 82 mm	Kein Wasseraustritt bei 20KPa/60min	Kein Wasseraustritt		*SitaSani 70 with sealing for inside diameter 82 mm*	*No water leaks at 20KPa/60min*	*No water leaks*
SitaSani 70 mit Dichtung für Innendurch-messer 103 mm		Kein Wasseraustritt		*SitaSani 70 with sealing for inside diameter 103 mm*		*No water leaks*
SitaSani 105 mit Dichtung für Innen-durch-messer 105 mm		Kein Wasseraustritt		*SitaSani 105 with sealing for inside diameter 105 mm*		*No water leaks*
SitaSani 105 mit Dichtung für Innen-durch-messer 134 mm		Kein Wasseraustritt		*SitaSani 105 with sealing for inside diameter 134 mm*		*No water leaks*
SitaSani 115 mit Dichtung für Innen-durch-messer 115 mm		Kein Wasseraustritt		*SitaSani 115 with sealing for inside diameter 115 mm*		*No water leaks*
SitaSani 105 mit Dichtung für Innen-durch-messer 130 mm		Kein Wasseraustritt		*SitaSani 115 with sealing for inside diameter 130 mm*		*No water leaks*
		Bewertung	**P**	***Evaluation***		

Anhang:	***Annex:***
Diagramm	***Diagramm***

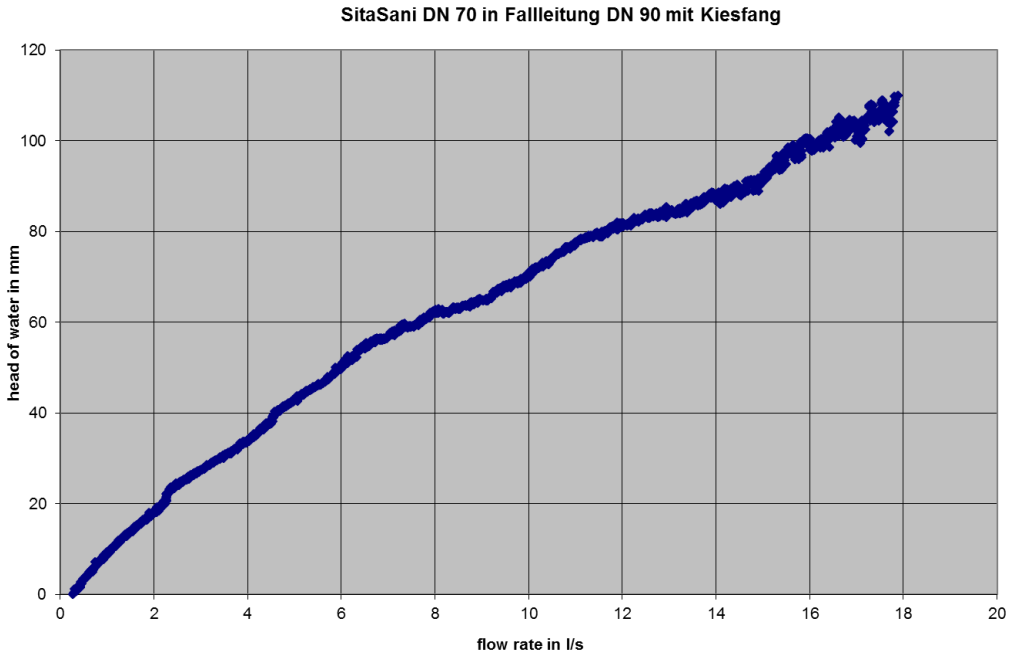

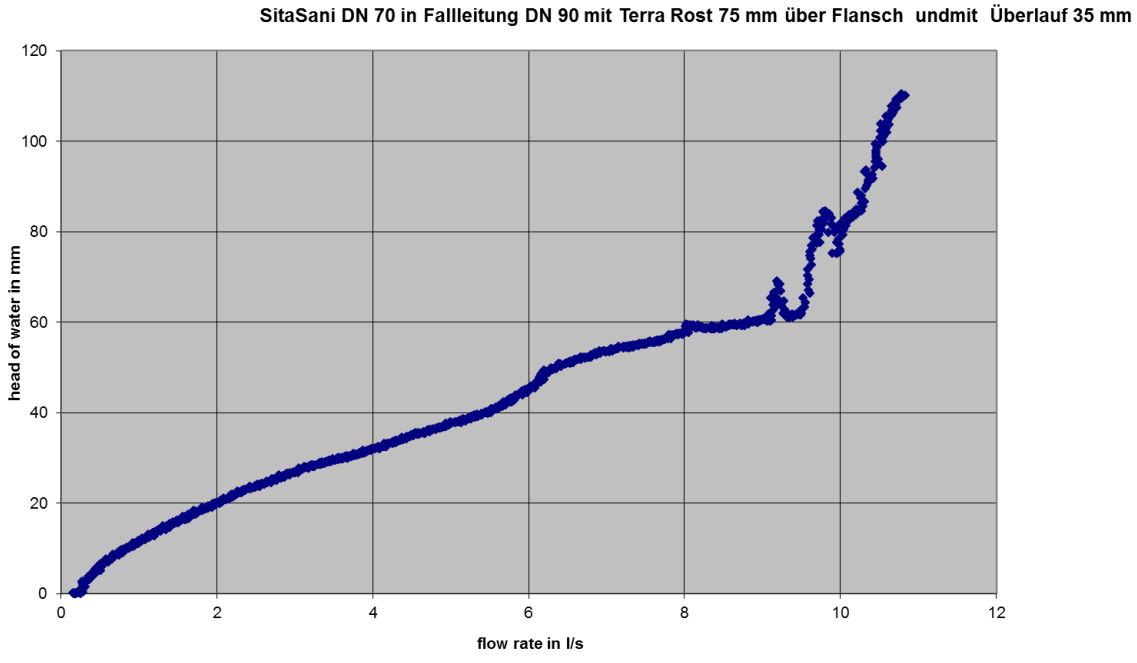

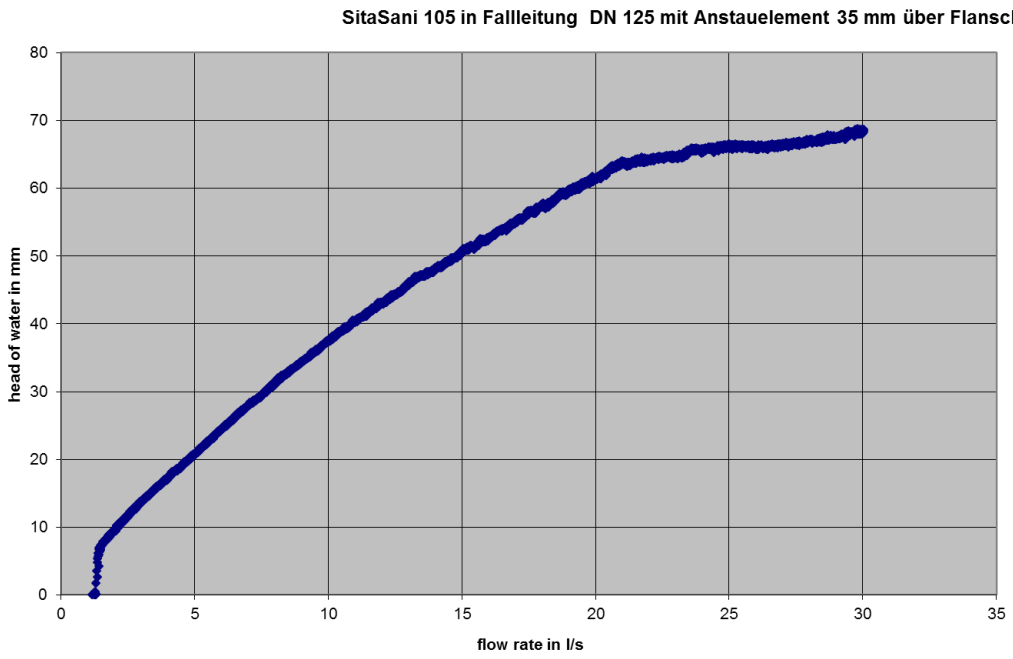
SitaSani 105 in Fallleitung DN 125 mit Anstauelement 35 mm über Flansch
head of water in mm
0
10
20
30
40
50
60
70
80
0
5
10
15
20
25
30
35
flow rate in l/s

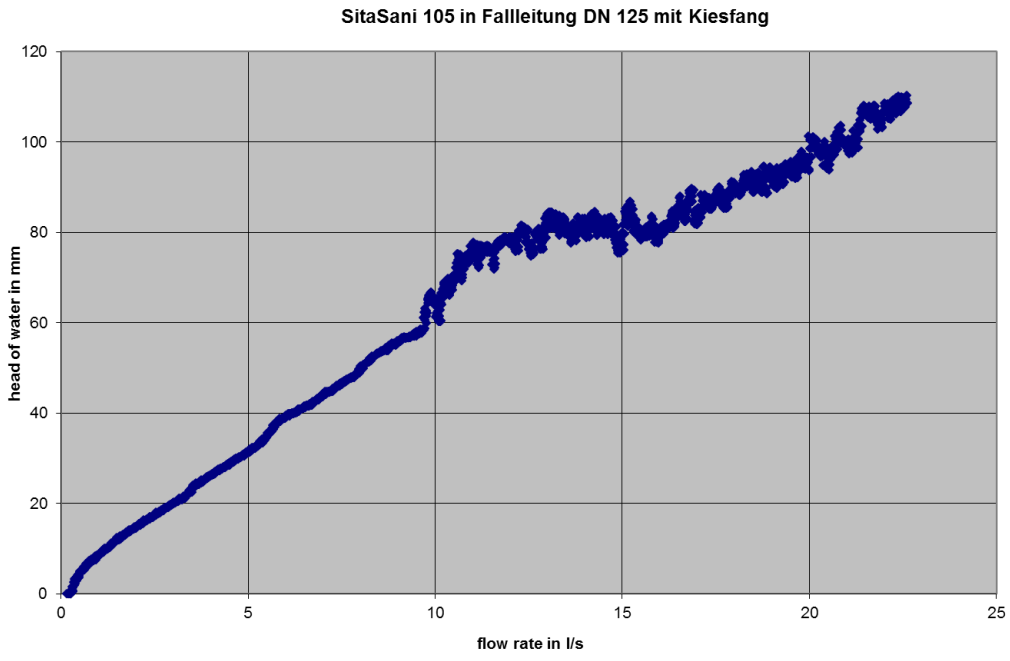
SitaSani 105 in Fallleitung DN 125 mit Kiesfang
head of water in mm
0
20
40
60
80
100
120
0
5
10
15
20
25
flow rate in l/s

Anhang:	***Annex:***
Zeichnungen	***Drawings***

Sanierung

leicht entwässern. sita

SitaSani 70

Art.Nr.: 103600

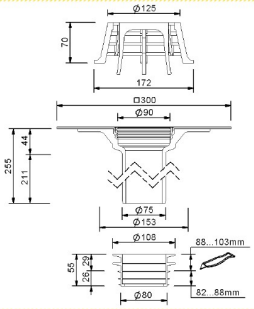

- Rückstausicher bis 2 Meter Wassersäule
- Zur Sanierung von Dachgullys oder bis in das Fallrohr
- Mit Wunschanschlussmanschette
- Zur Sanierung der Innendurchmesser von 82 mm bis 103 mm
- Blitzschnell eingebaut und eingedichtet

Material	Polyurethan
Anschluss	Bitumen, -Manschette
Bauform	senkrecht
Ausführung	255 mm
Farbe	Gelb
Oberfläche	Glatt
Einsatzgebiete	Zur Ableitung des Regenwassers und zur Sanierung (bis in das Fallrohr) von alten Dachgullys in flachen und flachgeneigten, genutzten und ungenutzten Dachflächen
Eigenschaften	Wärmegedämmt Hervorragende Witterungsstabilität (UV-/IR-Strahlung) Widerstandsfähig gegenüber üblichen Einflüssen aus Umweltbelastungen Stoß- und schlagfest Langlebig Überbrückt starke Dämmpakete Mit bewährter Rückstausicherung

Änderungen auf Grund technischer Weiterentwicklung, Irrtümer und Druckfehler vorbehalten.

Sita Bauelemente GmbH * Ferdinand-Braun-Straße 1 * D-33378 Rheda-Wiedenbrück * Fon +49 2522 8340-0 * Fax +49 2522 8340-100 *
info@sita-bauelemente.de * www.sita-bauelemente.de

4.2.2019 1

Sanierung

leicht entwässern. sita

Sita**Sani** 70 Schraubflansch

Art.Nr.: 103699

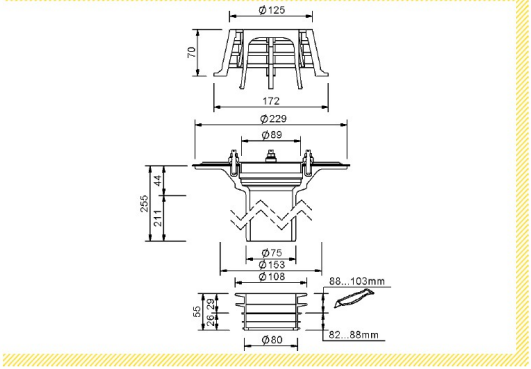

- Rückstausicher bis 2 Meter Wassersäule
- Zur Sanierung von Dachgullys oder bis in das Fallrohr
- Mit Los-Festflansch-Konstruktion
- Zur Sanierung der Innendurchmesser von 82 mm bis 103 mm
- Blitzschnell eingebaut und eingedichtet

Material	Polyurethan
Anschlussart	Schraubflansch
Anschluss	Schraubflansch
Bauform	senkrecht
Ausführung	255 mm
Farbe	Gelb
Oberfläche	Glatt
Einsatzgebiete	Zur Ableitung des Regenwassers und zur Sanierung (bis in das Fallrohr) von alten Dachgullys in flachen und flachgeneigten, genutzten und ungenutzten Dachflächen
Eigenschaften	Wärmegedämmt Hervorragende Witterungsstabilität (UV-/IR-Strahlung) Widerstandsfähig gegenüber üblichen Einflüssen aus Umweltbelastungen Stoß- und schlagfest Langlebig Überbrückt starke Dämmpakete Mit bewährter Rückstausicherung

Änderungen auf Grund technischer Weiterentwicklung, Irrtümer und Druckfehler vorbehalten.

Sita Bauelemente GmbH * Ferdinand-Braun-Straße 1 * D-33378 Rheda-Wiedenbrück * Fon +49 2522 8340-0 * Fax +49 2522 8340-100 *
info@sita-bauelemente.de * www.sita-bauelemente.de

Sanierung

leicht entwässern. sita

SitaSani® 105

Art.Nr.: 103300

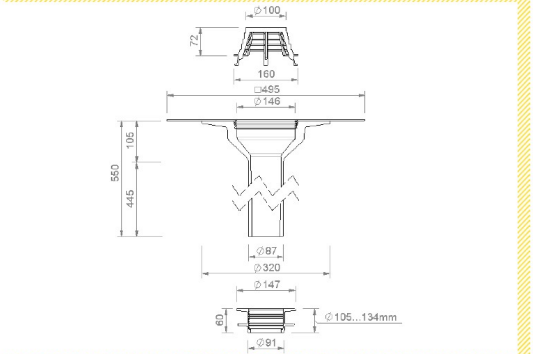

- Rückstausicher bis 2 Meter Wassersäule
- Zur Sanierung von Dachgullys oder bis in das Fallrohr
- Mit Wunschanschlussmanschette
- Zur Sanierung der Innendurchmesser von 105 mm bis 134 mm
- Blitzschnell eingebaut und eingedichtet

Material	Polyurethan
Anschluss	Bitumen, -Manschette
Bauform	senkrecht
Ausführung	550 mm
Farbe	Gelb
Oberfläche	Glatt
Einsatzgebiete	Zur Ableitung des Regenwassers und zur Sanierung (bis in das Fallrohr) von alten Dachgullys in flachen und flachgeneigten, genutzten und ungenutzten Dachflächen
Eigenschaften	Wärmegedämmt Hervorragende Witterungsstabilität (UV-/IR-Strahlung) Widerstandsfähig gegenüber üblichen Einflüssen aus Umweltbelastungen Stoß- und schlagfest Langlebig Überbrückt starke Dämmpakete Mit bewährter Rückstausicherung

Änderungen auf Grund technischer Weiterentwicklung, Irrtümer und Druckfehler vorbehalten.

Sita Bauelemente GmbH * Ferdinand-Braun-Straße 1 * D-33378 Rheda-Wiedenbrück * Fon +49 2522 8340-0 * Fax +49 2522 8340-100 *
info@sita-bauelemente.de * www.sita-bauelemente.de

Sanierung

leicht entwässern. sita

Sita**Sani®** 105 Schraubflansch

Art.Nr.: 103399

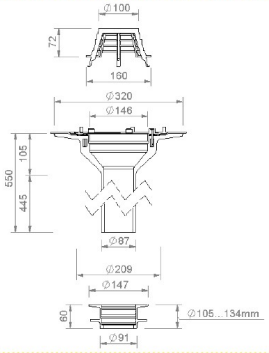

- Rückstausicher bis 2 Meter Wassersäule
- Zur Sanierung von Dachgullys oder bis in das Fallrohr
- Mit Los-Festflansch-Konstruktion
- Zur Sanierung der Innendurchmesser von 105 mm bis 134 mm
- Blitzschnell eingebaut und eingedichtet

Material	Polyurethan
Anschlussart	Schraubflansch
Anschluss	Schraubflansch
Bauform	senkrecht
Ausführung	550 mm
Farbe	Gelb
Oberfläche	Glatt
Einsatzgebiete	Zur Ableitung des Regenwassers und zur Sanierung (bis in das Fallrohr) von alten Dachgullys in flachen und flachgeneigten, genutzten und ungenutzten Dachflächen
Eigenschaften	Wärmegedämmt Hervorragende Witterungsstabilität (UV-/IR-Strahlung) Widerstandsfähig gegenüber üblichen Einflüssen aus Umweltbelastungen Stoß- und schlagfest Langlebig Überbrückt starke Dämmpakete Mit bewährter Rückstausicherung

Änderungen auf Grund technischer Weiterentwicklung, Irrtümer und Druckfehler vorbehalten.

Sita Bauelemente GmbH * Ferdinand-Braun-Straße 1 * D-33378 Rheda-Wiedenbrück * Fon +49 2522 8340-0 * Fax +49 2522 8340-100 *
info@sita-bauelemente.de * www.sita-bauelemente.de

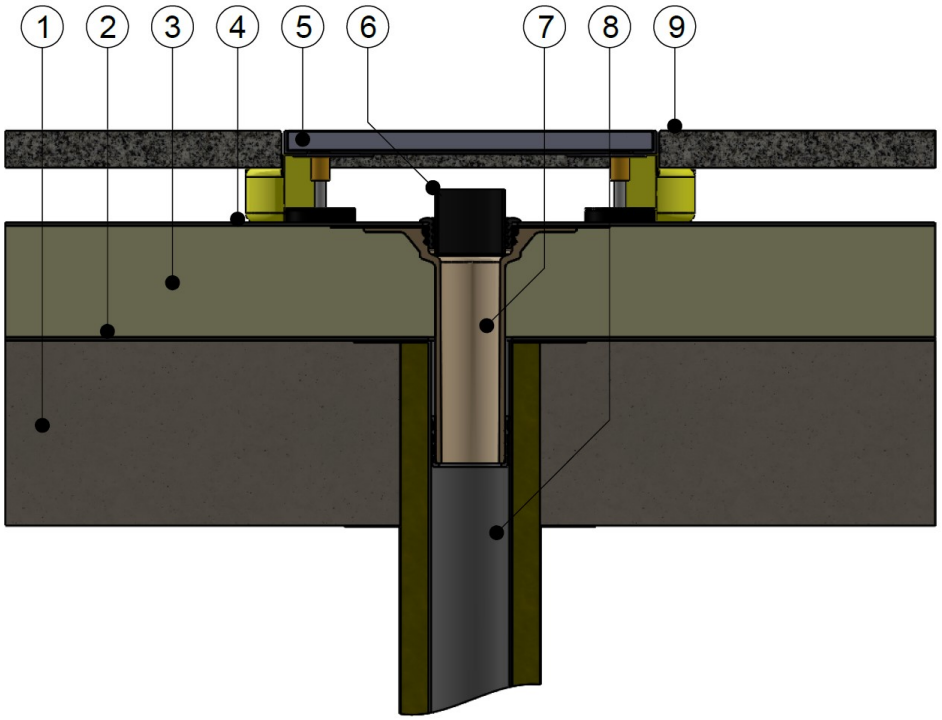

1) Beton Unterkonstruktion
2) Dampfsperre
3) Wärmedämmung
4) Abdichtung gem. Flachdachrichtlinien
5) SitaDrain® Terra
6) SitaAnstauring
7) SitaSani® 70
8) Zu sanierender Altgully
9) Plattenbelag

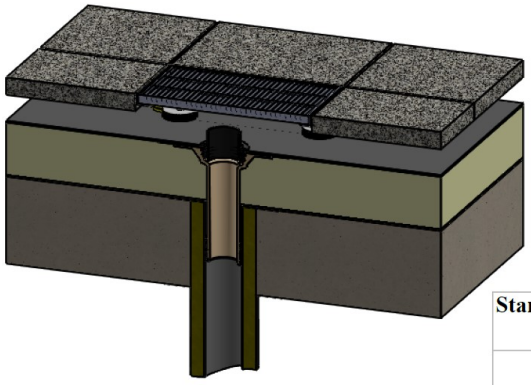

Stand:	Maßstab:	SitaSani® 70, mit Anstauring und SitaDrain® Terra, in einem nicht belüfteten Dachaufbau mit Plattenbelag.
05.2019	1:7	

Sanierung

leicht entwässern. sita

SitaSani® 115

Art.Nr.: 103500

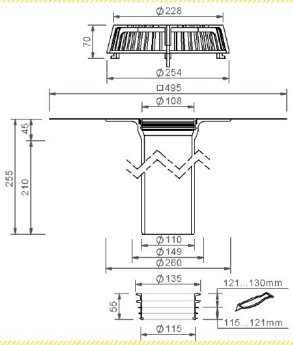

- Rückstausicher bis 2 Meter Wassersäule
- Zur Sanierung von Dachgullys oder bis in das Fallrohr
- Mit Wunschanschlussmanschette
- Zur Sanierung der Innendurchmesser von 115 mm bis 130 mm
- Blitzschnell eingebaut und eingedichtet

Material	Polyurethan
Anschluss	Bitumen, -Manschette
Bauform	senkrecht
Ausführung	255 mm
Farbe	Gelb
Oberfläche	Glatt
Einsatzgebiete	Zur Ableitung des Regenwassers und zur Sanierung (bis in das Fallrohr) von alten Dachgullys in flachen und flachgeneigten, genutzten und ungenutzten Dachflächen
Eigenschaften	Wärmegedämmt Hervorragende Witterungsstabilität (UV-/IR-Strahlung) Widerstandsfähig gegenüber üblichen Einflüssen aus Umweltbelastungen Stoß- und schlagfest Langlebig Überbrückt starke Dämmpakete Mit bewährter Rückstausicherung

Änderungen auf Grund technischer Weiterentwicklung, Irrtümer und Druckfehler vorbehalten.

Sita Bauelemente GmbH * Ferdinand-Braun-Straße 1 * D-33378 Rheda-Wiedenbrück * Fon +49 2522 8340-0 * Fax +49 2522 8340-100 *
info@sita-bauelemente.de * www.sita-bauelemente.de