leicht entwässern.

Technische Zeichnung
Sita**Standard** Fluid abgewinkelt DN 125

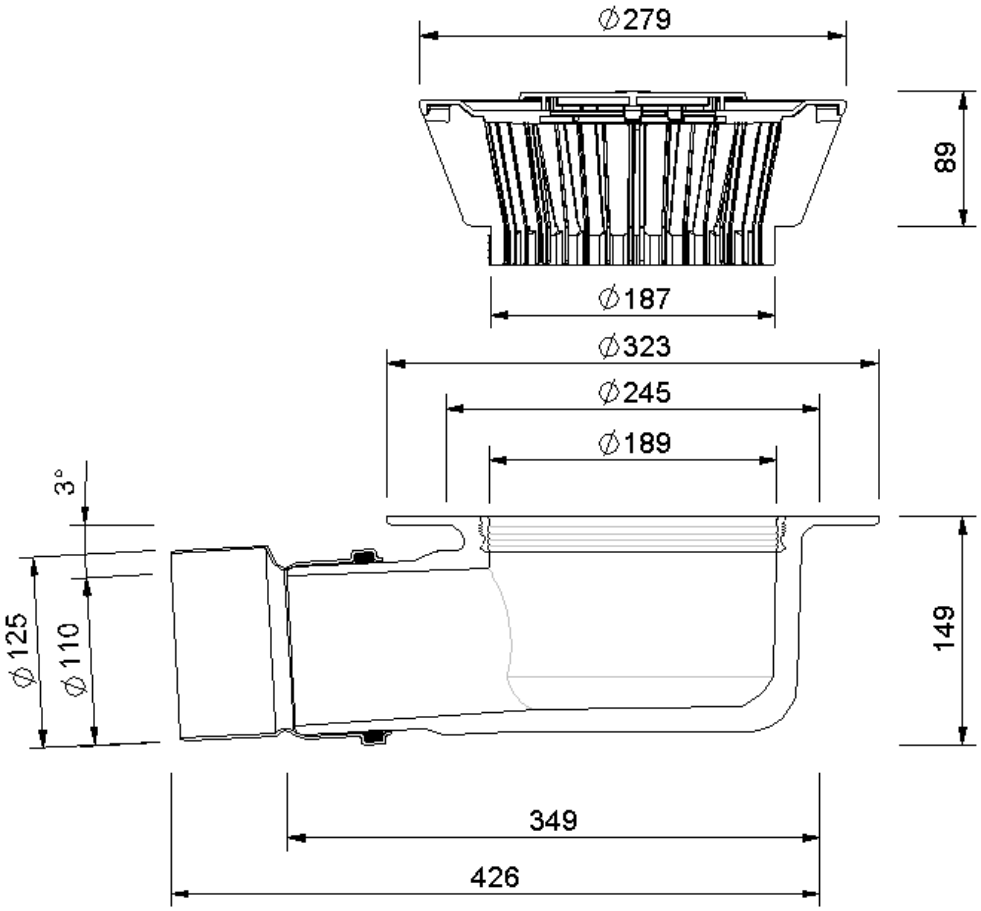

Mit Übergang von DN 100 auf DN 125!
Bei Verzug innerhalb der Wärmedämmung gesonderten Übergang mit Sicherungsschelle verwenden.

SitaStandard Fluid abgewinkelt DN 125, mit Klebeflansch
beheizt

Artikelnummer
101990

Änderungen auf Grund technischer Weiterentwicklung, Irrtümer und Druckfehler vorbehalten.

Sita Bauelemente GmbH * Ferdinand-Braun-Straße 1 * 33378 Rheda-Wiedenbrück * Fon +49 2522 8340-0 * Fax +49 2522 8340-100 * info@sita-bauelemente.-de * www.sita-bauelemente.de