leicht entwässern.

Technische Zeichnung
Sita**Indra** Notentwässerung

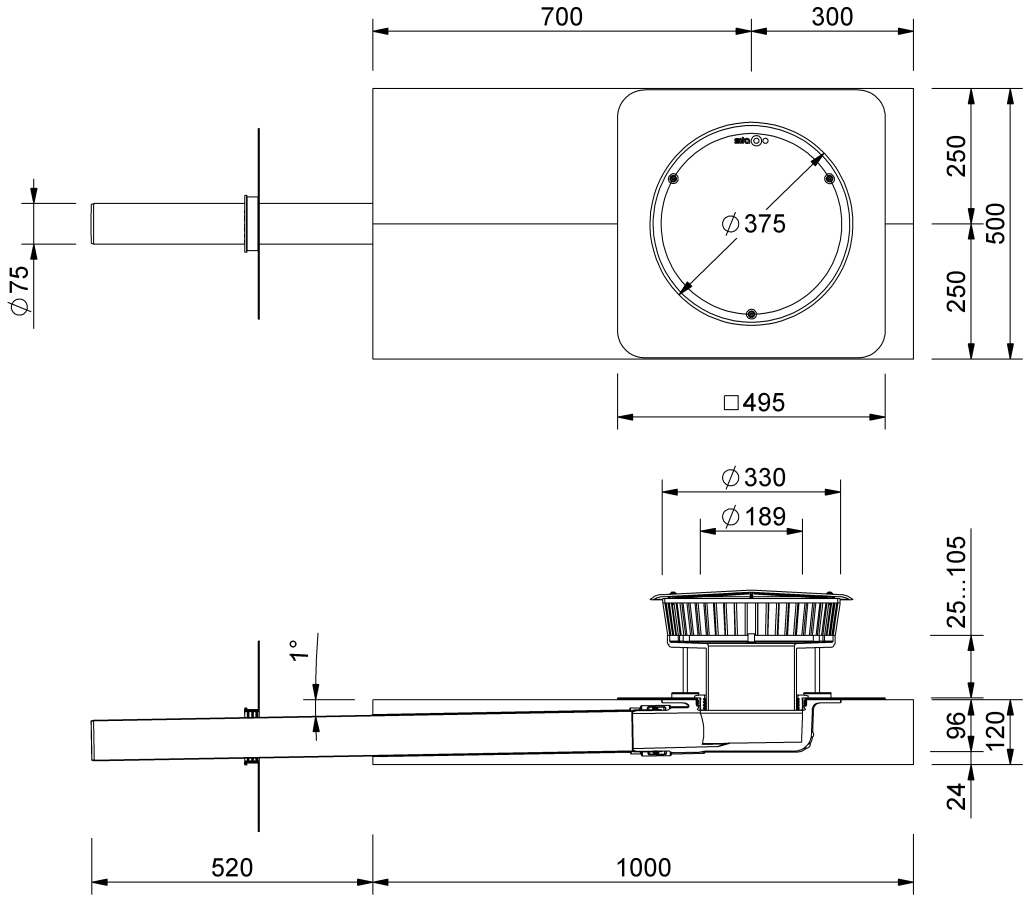

SitaIndra Notentwässerung, mit Hertalan Easy Weld-Manschette
Notentwässerungsset Polyurethandämmkörper

Artikelnummer
107407

Änderungen auf Grund technischer Weiterentwicklung, Irrtümer und Druckfehler vorbehalten.

Sita Bauelemente GmbH * Ferdinand-Braun-Straße 1 * 33378 Rheda-Wiedenbrück * Fon +49 2522 8340-0 * Fax +49 2522 8340-100 * info@sita-bauelemente.-de * www.sita-bauelemente.de