leicht entwässern.

# Technische Zeichnung
# Sita**Attika** Sicherungsschelle DN 150

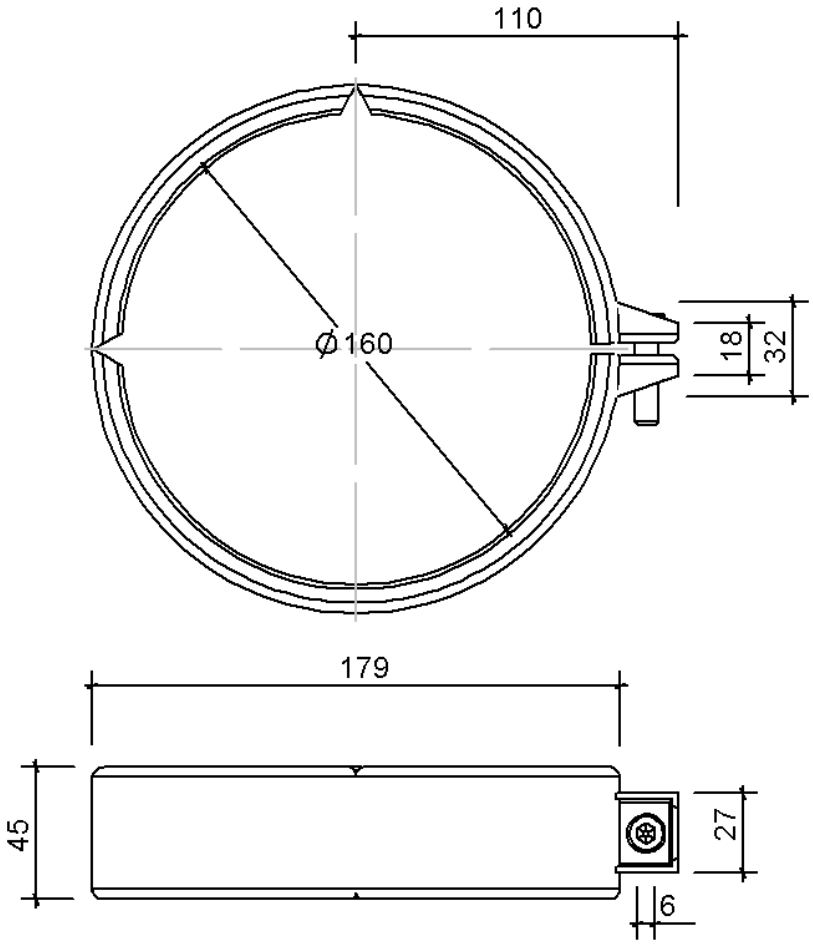


SitaAttika Sicherungsschelle DN 150, fuer SitaAttika Rohr

Artikelnummer

70121616

Änderungen auf Grund technischer Weiterentwicklung, Irrtümer und Druckfehler vorbehalten.

Sita Bauelemente GmbH * Ferdinand-Braun-Straße 1 * D-33378 Rheda-Wiedenbrück * Fon +49 2522 8340-0 * Fax +49 2522 8340-100 *
info@sita-bauelemente.de * www.sita-bauelemente.de